NASKAH PUBLIKASI

RANCANG BANGUN SISTEM INFORMASI PENJUALAN BAJU ANAK-ANAK

PROYEK TUGAS AKHIR

Disusun oleh :

Ade Nugraha

3105111011

PROGRAM STUDI TEKNIK INFORMATIKA
FAKULTAS TEKNOLOGI INFORMASI DAN ELEKTRO
UNIVERSITAS TEKNOLOGI YOGYAKARTA 2019

RANCANG BANGUN SISTEM INFORMASI PENJUALAN BAJU ANAK-ANAK

PROYEK TUGAS AKHIR

Program Studi Teknik Informatika
Fakultas Teknologi Informasi dan Elektro

Disusun oleh :

Ade Nugraha

3105111011

Pembimbing

Joko Sutopo. ST., MT. Tanggal .....

RANCANG BANGUN SISTEM INFORMASI PENJUALAN BAJU ANAK-ANAK

Ade Nugraha, Joko Sutopo
Program studi Teknik Informatika, Fakultas Teknologi Informasi Dan Elektro
Universitas Teknologi Yogyakarta
ade.nugraha11@gmail.com
jksutopo75@gmail.com

ABSTRACT

At this time many individuals who use websites are not just looking for information, but rather as a field of promotion, sales and other activities that can open opportunities for business. Fashion Kids Branded is one of the businesses engaged in the sale of children's clothing that has used internet services as a sales medium. The internet service is Facebook. However, the transaction recording still uses manual recording which causes frequent loss of sales data and must repeat the recording again so that the resulting report is inaccurate. Use of the Website can be used as a sales medium. To help Fashion Kids Branded in storing their data, a database is created by using it as a storage medium. In addition, it can reduce data errors and losses in processing sales data. The website can also be a promotional medium that informs the latest products and quality so that it can increase sales charts at Fashion Kids Branded stores.
Keywords: Website,Sales,Promotion,Database

1. PENDAHULUAN

Penjualan adalah kegiatan yang terpadu untuk mengembangkan rencana-rencana strategis yang diarahkan kepada usaha pemuasan kebutuhan serta keinginan pembeli/konsumen, guna untuk mendapatkan penjualan yang menghasilkan laba atau keuntungan, atau definisi penjualan adalah merupakan suatu kegiatan transaksi yang dilakukan oleh dua belah pihak atau lebih dengan menggunakan alat pembayaran yang sah. Penjualan merupakan salah satu sumber pendapatan seseorang atau suatu perusahaan yang melakukan transaksi jual beli, dalam suatu perusahaan apabila

semakin besar penjualan maka akan semakin besar pula pendapatan yang diperoleh seseorang atau perusahaan tersebut.

Pada saat ini sistem penjualan produk melalui internet sedang berkembang pesat. Banyak yang memanfaatkan internet dalam menawarkan produk kepada seluruh konsumen tanpa harus dibatasi oleh ruang dan waktu. Mulai dari perusahaan besar hingga usaha kecil dan menengah telah menjadikan sistem penjualan secara online sebagai sarana promosi yang murah dan terjangkau. Toko Fashion Kids Branded adalah salah satu usaha yang bergerak pada bidang penjualan baju anak-anak yang berlokasi di Jalan Prakusuma Yudha – Mendawai, Pangkalan Bun, Kalimantan tengah. Toko Fashion Kids Branded sudah memanfaatkan internet yaitu facebook sebagai media promosi, tetapi barang yang dripromosikan dirasa masih kurang lengkap, sehingga pembeli masih harus datang ke toko untuk memilih produk yang dijual. Ditambah lagi perhitungan data masih manual sehingga banyak data yang tersalip bahkan hilang.

Dari permasalahan yang dihadapi, penulis memberikan solusi dengan merancang sebuah sistem informasi berbasis website untuk mempromosikan produk-produk yang dimiliki oleh toko Fashion Kids Branded. Oleh sebab itu penulis membangun sistem informasi berbasis website dengan mengajukan judul "Rancang Bangun Sistem Informasi Penjualan Baju Anak-Anak" Dengan aplikasi ini penjual dapat memberikan informasi secara lengkap mengenai produk yg tersedia dan sekaligus sebagai media promosi. Selain itu menjadikan pengolahan data lebih terformat sehingga memudahkan untuk mengetauhi jumlah barang yang tersedia.

Pembahasan lebih terpokus dan terarah pada suatu tujuan yang ingin tercapai, maka dalam penelitian ini akan membahas hal-hal sebagai berikut :

1. Sistem ini hanya memberikan informasi produk yang dimiliki oleh toko Fashion Kids Branded. Produk tersebut diantaranya pakaian untuk anak-anak, mainan dan beberapa aksesoris seperti jepit rambut dan gantungan kunci.
2. Proses yang terjadi di dalam sistem ini hanya menangani proses pembelian produk yang dimiliki oleh toko Fashion Kids Branded.

Adapun tujuan dari perancangan system ini adalah untuk merancang sistem informasi yang dapat membantu untuk mempromosikan produk yang dimiliki oleh toko Fashion Kids Branded. Sehingga informasi mengenai produk yang dimiliki oleh toko Fashion Kids Branded seperti pakaian untuk anak-anak, mainan dan beberapa aksesoris dapat tersampaikan secara efisien kepada calon pembeli, selain itu agar pengolahan data pembelian menjadi lebih terformat dan rapi sehingga memudahkan penjual dan pemilik toko Fashion Kids Branded untuk mengetahui jumlah barang yang tersedia.

Penelitian ini diharapkan dapat menambah efisiensi penjual dalam mempromosikan produk yang dimiliki, sehingga dapat mengurangi biaya dan tenaga untuk pemasangan iklan. Dan juga dapat efektif dalam penyampaian informasi tentang produk yang dimiliki oleh toko Fashion Kids Branded juga memudahkan penjual untuk mengetahui jumlah barang yang tersedia.

2. TINJAUAN PUSTAKA

2.1 Sistem Informasi

Menurut Kertahadi (2007), sistem informasi adalah alat untuk menyajikan informasi sedemikian rupa sehingga bermanfaat bagi penerimanya. Tujuannya adalah untuk memberikan informasi dalam perencanaan, memulai, pengorganisasian, operasional sebuah perusahaan yang melayani sinergi organisasi dalam proses mengendalikan pengambilan keputusan.

Menurut Hanif Al Fatta (2009), sistem informasi merupakan suatu perkumpulan data yang terorganisasi beserta tatacara penggunaanya yang mencangkup lebih jauh dari pada sekedar penyajian. Istilah tersebut menyiratkan suatu maksud yang ingin dicapai dengan jalan memilih dan mengatur data serta menyusun tatacara penggunaanya.

3. METODE PENELITIAN

3.1 Pengumpulan Data

Untuk memperoleh data yg diperlukan dalam penelitian maka digunakan teknik pengumpulan data , diantaranya:

1. Wawancara

   Pengumpulan data tentang toko Fashion Kids Branded dilakukan dengan cara mewawancarai Yogie Kurniawan sebagai pemilik toko Fashion Kids Branded. Dalam wawancara tersebut menghasilkan beberapa data seperti data toko, data barang dan data penjualan.

2. Studi Pustaka

   Yaitu suatu metode mengumpulkan data yang dilaksanakan dengan membaca dan mempelajari buku-buku literature yang ada hubungannya dengan masalah pembahasan dalam penyusunan penulisan untuk memperoleh beberapa referensi dan diambil intisarinya.

3.2 Analisis Sistem

Analisis kebutuhan sistem sangat dibutuhkan dalam mendukung kinerja sistem, apakah sistem yang dibuat telah sesuai dengan kebutuhan atau belum. Karena kebutuhan sistem akan mendukung tercapainya tujuan suatu perusahaan. Fungsi sistem adalah untuk memberikan informasi dan sekaligus sebagai media promosi. Perencanaan dan pengembangan sistem memiliki tujuan agar dapat memperoleh informasi yang lebih cepat dan tepat serta meningkatkan kualitas kerja.

3.3 Perancangan Sistem

Metode perancangan sistem sangat menentukan kualitas dan keindahan sebuah aplikasi. Metode perancangan sistem sangat berpengaruh kepada penilaian pengunjung akan bagus tidaknya sebuah aplikasi. Perancangan sistem dilakukan dengan menggunakan DAD (Diagram Alir Data) dengan rancangan diagram jenjang sehingga dapat menggambarkan proses yang ada dalam sistem. Kemudian proses yang sudah dirancang dikembangkan menjadi diagram alir data yang berlevel. Dengan gambaran umum sistem digambarkan melalui diagram konteks yang digunakan untuk menggambarkan hubungan sistem dengan entitas luar sistem. Dalam merancang tabel yang digunakan dalam sistem dan hubungan antar tabelnya maka

digunakan ERD (Entity Relationship Diagram) sehingga akan terlihat hubungan data yang saling berhubungan dalam sistem.

Metode perancangan sistem antar muka merupakan proses pembuatan antar muka yang berguna sebagai tampilan untuk pengguna aplikasi ini nantinya. Metode perancangan sistem antar muka dibuat berdasarkan kebutuhan sebagai media interaksi antara user dan sistem.

4. ANALISA DAN PERANCANGAN SISTEM

4.1 Analisa Sistem

Analisis sistem adalah teknik yang digunakan untuk pemecahan masalah mengenai sistem yang ada dengan cara mengidentifikasi masalah, memahami sistem yang ada, menganalisa sistem dan membuat laporan dari hasil analisis sistem. Proses analisis sistem akan menghasilkan informasi yang akurat, tepat waktu dan relevan. Proses ini diimplementasikan dengan penggunaan sistem informasi yang terkomputerisasi.

Dalam tahap analisis dan perancangan sistem pada Rancang Bangun Sistem Informasi Penjualan Baju Anak-Anak mempunyai permasalahan bagaimana merancang website yang menarik dan mudah dipahami oleh pengguna dalam pemesanan.

4.2 Rancangan Sistem

Dalam membuat suatu sistem, yang pertama adalah dengan membuat perancangan sistem yang bertujuan untuk mendesain sistem yang akan dikembangkan.

Perancangan sistem dapat diartikan gambaran atau sketsa dari alur proses sistem pengolahan data. Dalam rancangan suatu sistem dapat menggunakan diagram konteks, diagram jenjang dan Diagram Alir Data (DAD).

4.2.1 Diagram Konteks

Sistem secara umum dapat digambarkan melalui diagram konteks. Diagram konteks sistem dapat digambarkan pada gambar 4.1 sebagai berikut:

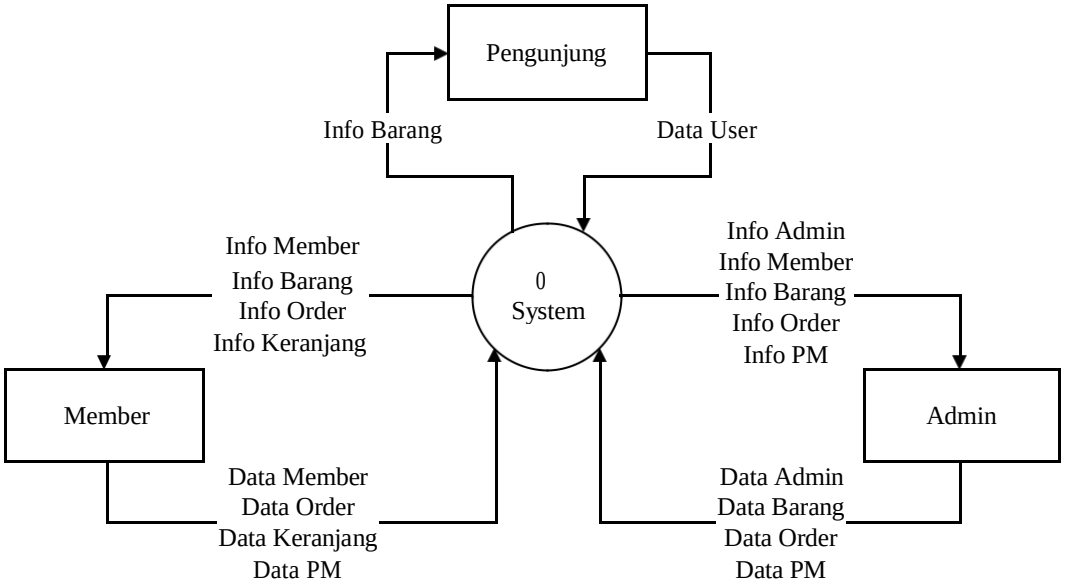

Gambar 4.1 Diagram Konteks

Berdasarkan Diagram Konteks yang terdapat pada gambar 4.1 diatas, menjelaskan secara umum aliran yang masuk dan keluar dari system dan dari tiap komponen, komponen yang berhubungan dengan *system* ini adalah: admin, member, dan pengunjung

a. Admin merupakan bagian yang berhubungan langsung dengan *system* untuk melakukan penginputan data.
b. Pengunjung bias mendapatkan info barang yang tersedia di system.
c. Member bias dikatakan sebagai pengunjung yang telah terdaftar dan login dapat melakukan inputan berupadata keranjang, data order, dan juga mengirim pesan singkat atau data PM.

4.2.2 Diagram Arus Data (DAD)

Diagram Arus Data merupakan model logika data atau proses yang dibuat untuk menggambarkan dari mana asal data, kemana tujuan data yang keluar dari sistem. Dimana data disimpan, proses apa yang menghasilkan data tersebut dan interaksi antara data yang tersimpan dengan proses yang dikenakan pada data tersebut.

4.3.3.1 Diagram Alir Data Level 1

DAD level 1 merupakan gambaran dari alir data didalam sistem yang terstruktur jelas. Sistem dapat digambarkan pada gambar 4.2 sebagai berikut:

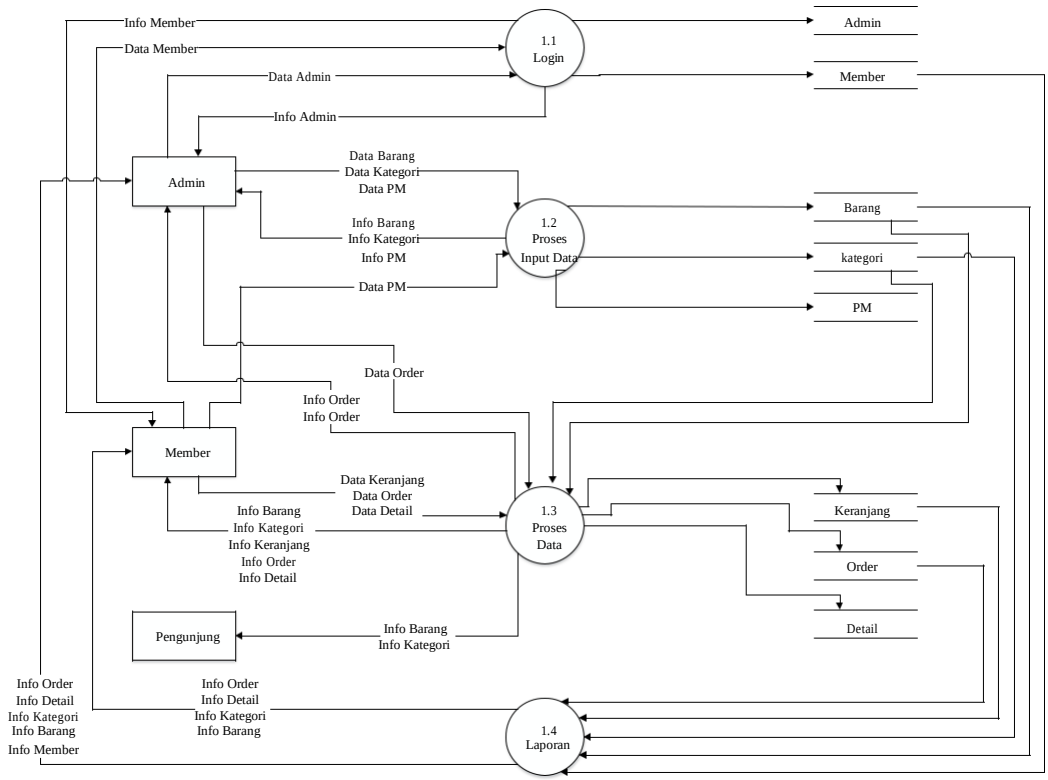

Gambar 4.2 DAD Level 1

Berdasarkan DAD yang terdapat pada gambar 4.2 diatas, dapat dijelaskan pda proses 1 menjabarkan tentang *login user*, sebelum admin maupun member masuk

kedalam *system* terlebih dahulu harus melakukan *login user* dengan menginput data berupa info admin maupun info member.

Setelah masuk ke system admin dapat melakukan proses 2 yaitu proses input data, admin dapat melakukan input berupa data barang, data kategori, dan data PM atau balasan pesan singkat dari member. Sedangkan member pada proses 2 hanya dapat melakukan input berupa data PM atau mengirim pesan singkat pada admin.

Pada proses 3 yaitu proses data member dapat melihat info barang, info kategori, dan kemudian member dapat melakukan order dan secara otomatis data keranjang, data order dan data detail akan masuk ke proses data kemudian member dapat melihat info keranjang, info order, dan info detail dari order tersebut sedangkan admin dapat menerima info order dari member yang telah melakukan order dan kemudian admin dapat melakukan input data order untuk memberi tahu member bahwa data ordernya siap di proses.

Dan di proses 4 yaitu proses laporan admin dan member dapat melihat info order,info detail, dan info barang hasil proses dari proses 3 yaitu proses data.

4.3.3.2 Diagram Alir Data Level 2 Proses input Data

DAD level 2 Prosees 2 merupakan gambaran dari alir data didalam sistem yang menggambarkan proses *input* data. Sistem dapat digambarkan pada gambar 4.3 sebagai berikut:

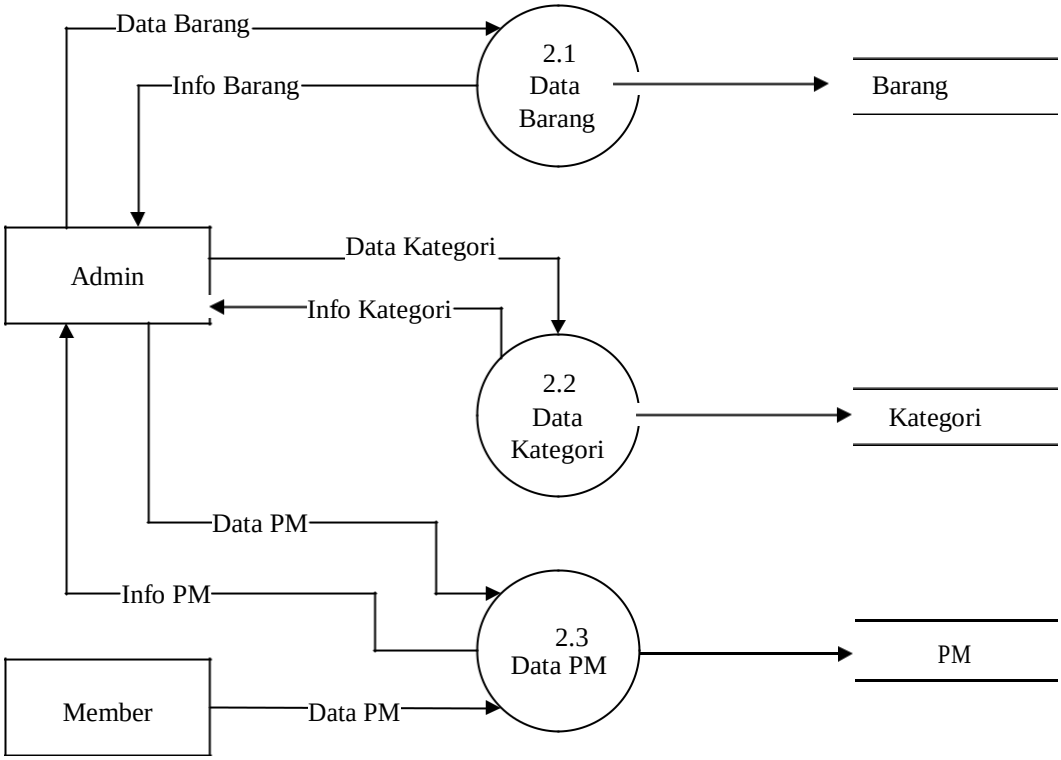

Gambar 4.3 DAD Level 2 Proses *Input* Data

Berdasarkan DAD yang terdapat pada gambar 4.3 diatas, dapat dijelaskan bahwa proses 2.1 adalah proses data barang yang hanya bias dilakukan oleh admin dengan memasukkan data barang, kemudian setelah data disimpan admin dapat melihat info barang tersebut.

Pada proses 2.2 yaitu proses data kategori tidak jauh berbeda dengan proses 2.1 proses data barang, hanya bedanya di proses 2.2 yang di inputkan adalah data kategori.

Pada proses 2.3 proses PM atau proses pesan singkat dilakukan oleh member dan juga admin. Disini member daapat melakukan input data PM yang akan diteruskan ke admin kemudian admin juga bias melakukan input data PM sebagai balasan pensan dari member.

4.3.3.3 Diagram Alir Data Level 2 Proses Data

DAD level 2 Proses 3 merupakan gambaran dari alir data didalam sistem yang menggambarkan proses data. Sistem dapat digambarkan pada gambar 4.4 sebagai berikut:

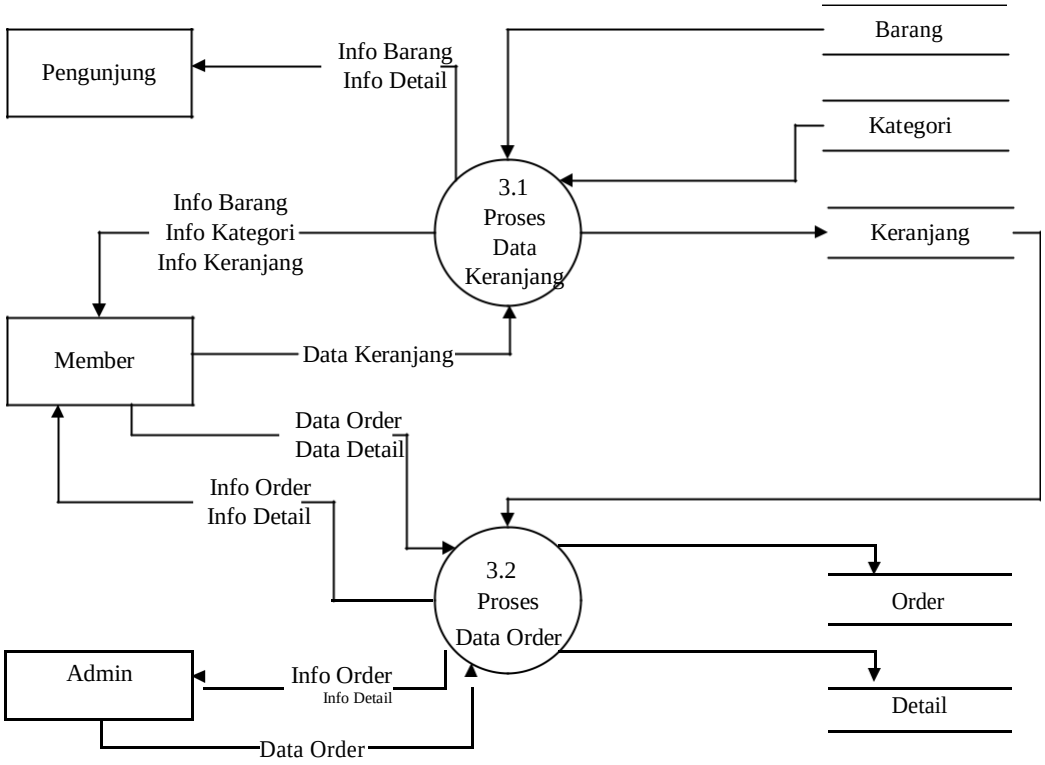

Gambar 4.4 DAD Level 2 Proses Data

Berdasarkan DAD yang terdapat pada gambar 4.4 diatas, dapat dijelaskan bahwa proses 3.1 adalah proses data keranjang yang dapat dilakukan oleh member dengan menginputkan data tersebut ke *system* dan akan otomatis tersimpan.

Kemudian di proses 3.3 yaitu proses data order member dapat melakukan input order dari data keranjang yang secara otomatis masuk dari proses 3.1, kemudian admin dapat mengetahui info order beserta detailnya dan admin dalpan melakukan dimput data order untuk memberi tahu ke member bahwa ordernya sudah diketahui dan akan segera diproses.

5. KESIMPULAN DAN SARAN

5.1 Kesimpulan

Berdasarkan pengamatan dan penelitian yang dilakukan penulis, penulis mengambil beberapa kesimpulan sebagai berikut:

1. Dengan adanya sistem ini mampu memudahkan calon pembeli melihat produk yang dimiliki oleh toko Fashion Kids Branded tanpa harus datang ke toko.
2. Sistem ini dapat membantu penjual atau pemilik toko Fashion Kids Branded untuk mengetahui jumlah barang yang tersedia tanpa harus menghitung jumlah barang secara manual.

5.2 Saran

Aplikasi yang dibuat penulis dapat mempermudah dalam mempromosikan *product* yang ada dan memudahkan calon pembeli untuk mengentahui info *product* walaupun di luar kota, namun sistem ini masih belum sempurna karena masih banyaknya fasilitas-fasilitas yang belumada di aplikasi ini, diantaranya:

1. Belum tersedianya fasilitas *download katalog product.*
2. Konfirmasi pembayaran masil dilakukan secara manual dengan cara mengirim bukti transfer kepada penjual di toko Fashion Kids Branded
3. Belum *userfriendly* di beberapa halaman sehingga website terkesan kurang rapi.

DAFTAR PUSTAKA

Ahmad, (2014) *Perancangan SIstem Informasi Toko Dhea Frozen Foods Sebagai Sarana Pemasaran Dan Penjualan.* Amikom, Yogyakarta

Moh,Hendi, (2012). *Perancangan Website Sebagai Media Promosi Dan Informasi Pada Distro Expro T-Shirt* Amikom, Yogyakarta

Bernard Widjaja, (2009). *Lifestyle Maketing. Serflist: Paradigma Baru Pemasaran Bisnis Jasa Dan Lifestyle*. PT. Gramedia Pustaka Utama, Jakarta

Salim,Rudy,Yulista, (2013), *Sistem Informasi Pemesanan dan Penyewaan Mobil Berbasis Web Pada CV. Louhan Mobilindo,* STMIK GI MDP

Sutisna, (2001). *Perilaku Konsumen dan Komunikasi Pemasaran*. PT. Remaja Rosdakarya, Bandung

Kertahadi, (2007), *Sistem Informasi Manajemen,* PT. Pustaka Binaman, Pressindo, Jakarta

Al Fatta,Hanif, (2009), *Analisis dan Perancangan Sistem Informasi untuk Keunggulan Bersaing Perusahaan da Organisasi Modern,* Andi Yogyakarta

Sutarman, (2009). *Pengantar Teknologi Informasi.* Bumi Aksara, Jakarta Kadir, (2014), *Pengenalan Sistem Informasi,* Andi Offset, Yogyakarta Waljiyanto, (2003). *Sistem Basis Data: Analisis Dan Pemodelan Data*. Grahailmu, Yogyakarta

Kusrini, (2007). *Strategi Perancangan Dan Pengolahan Basis Data.* Andi Offside, Yogyakarta

Kristanto, (2008). *Perancangan Sistem Informasi Dan Aplikasinya.* Gava Media, Yogyakarta

Khafidli, (2011). *Trik Menguasai HTML5, CSS3, PHP Aplikatif".* Lokomedia, Yogyakarta